

PUERTA DE DESCONTAMINACIÓN

ESTRELLA

ESTRELLA
Q-SILVER

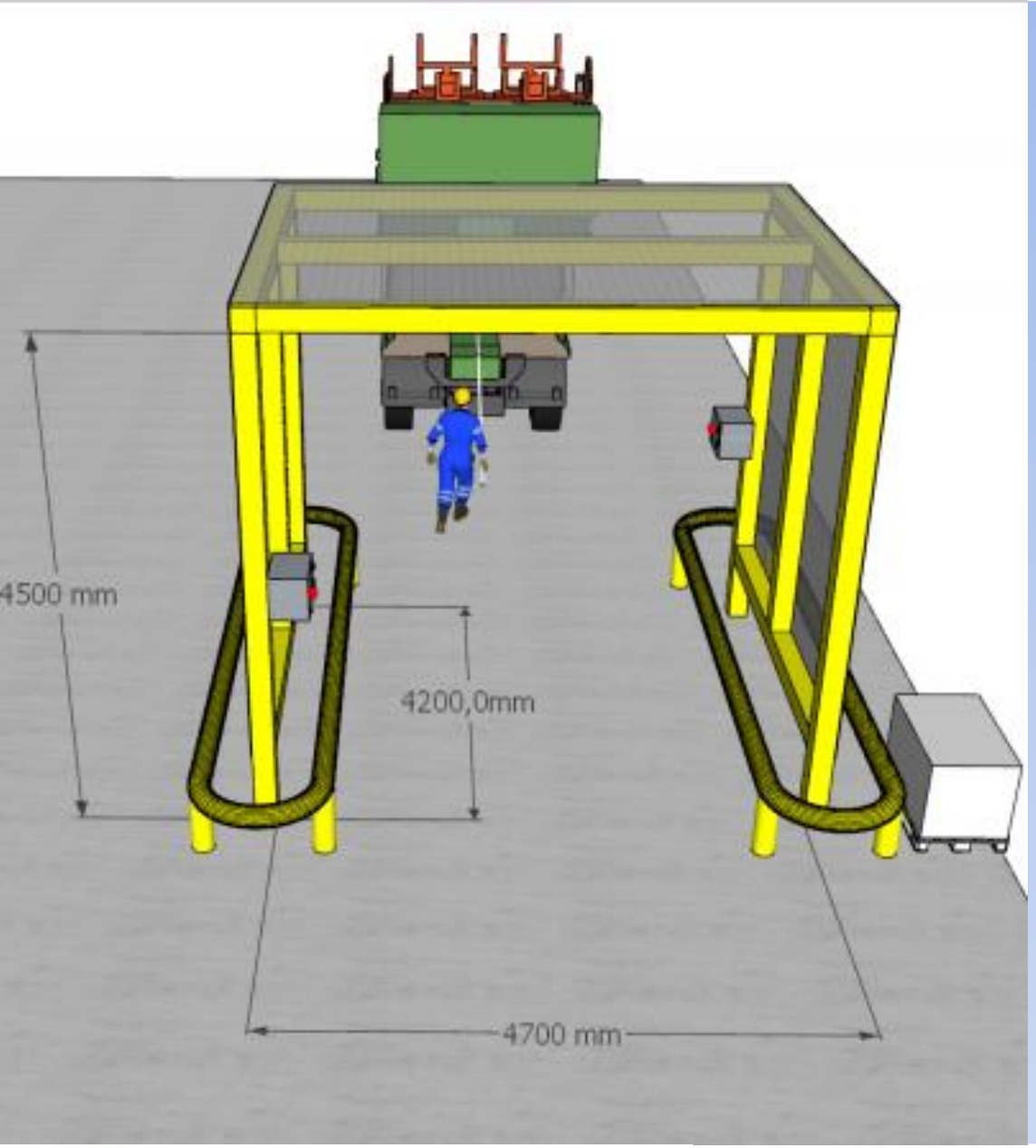

PRESENTACIÓN DEL PRODUCTO:

La Puerta de Desinfección es una solución innovadora en materia de desinfección de los medios de transporte que entran en una planta industrial, nave o almacén. Permite una desinfección rápida y continua, respetando las normas de seguridad. Construyendo nuestras Puertas de Desinfección se puede mejorar la seguridad de los trabajadores y visitantes de la empresa.

ESTRELLA

ESTRELLA
Q-SILVER

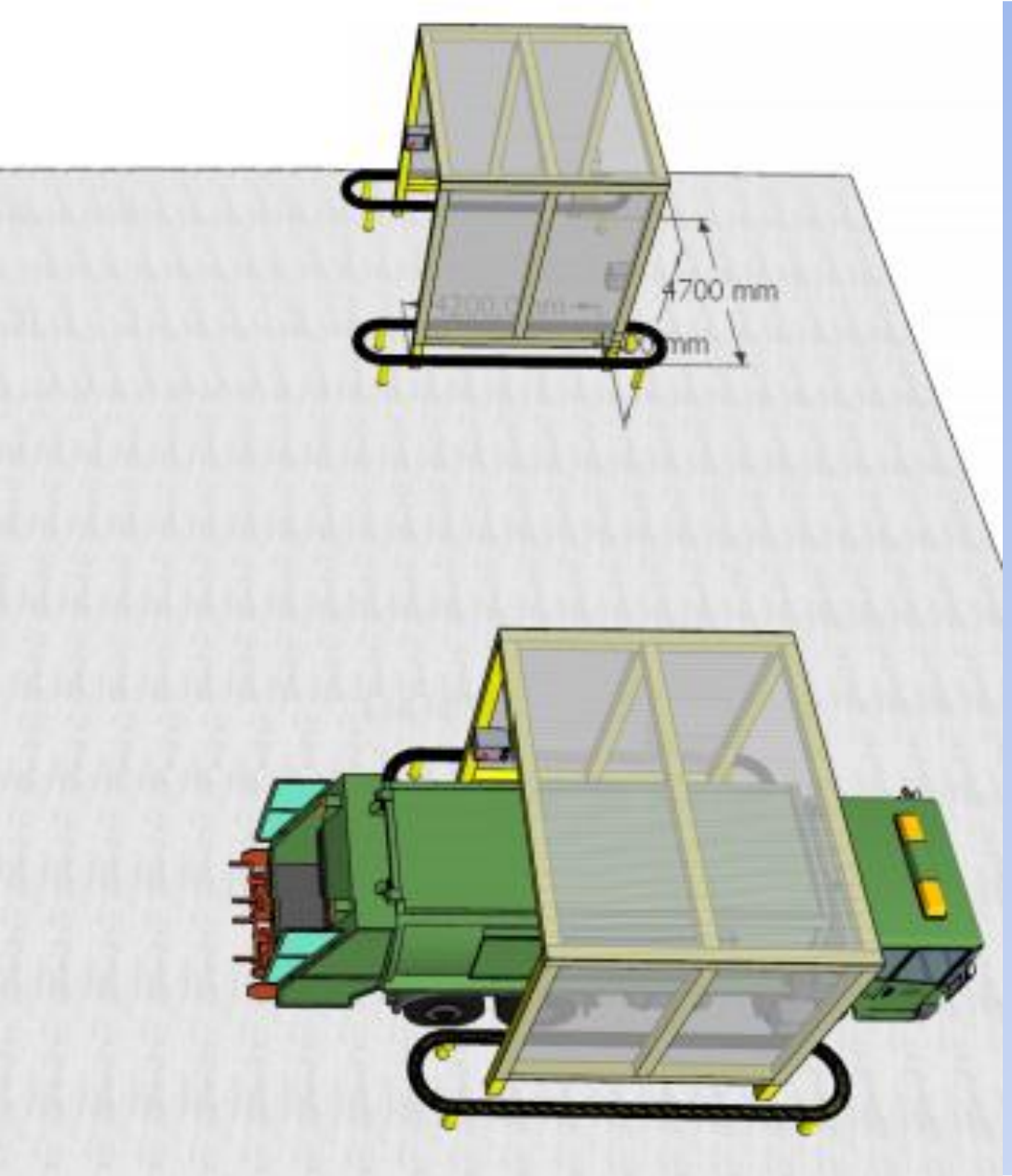

PRODUCTO PROBADO PARA LA DESINFECCIÓN:

En nuestros túneles usamos el agente probado ESTRELLA Q-SILVER que lucha contra todo tipo de organismos patógenos, bacterias, hongos, levadura y moho.
Está realizado en nanotecnología y basado en partículas de plata. No contiene alcohol y, por tanto, no irrita los ojos, a diferencia de otros desinfectantes disponibles en el mercado.

ESTRELLA

ESTRELLA
Q-SILVER

AUTOMATIZACIÓN

ALIMENTADOR DC

CONTROLADOR EASY

CÉLULAS FOTOELÉCTRICAS IP65/67

SEÑALIZACIÓN LED

SENSOR DE MOVIMIENTO

ALIMENTACIÓN

BOMBA DE AGUA

aprox. 10l/min
con 6-10 bar

VÁLVULA DE PRESIÓN

VÁLVULA DE SEGURIDAD

SENSOR ARRANQUE/ PARADA

CONSTRUCCIÓN DE LA PUERTA

- CABEZALES LATERALES 8 UDS.
- CABEZALES SUPERIORES 3 UDS.
- CABEZALES INFERIORES 3 UDS.
- ELEMENTOS DE GOMA 14 UDS.
- CABLE DE CONEXIÓN APROX.10-12 M
- CONEXIÓN CON VÁLVULA

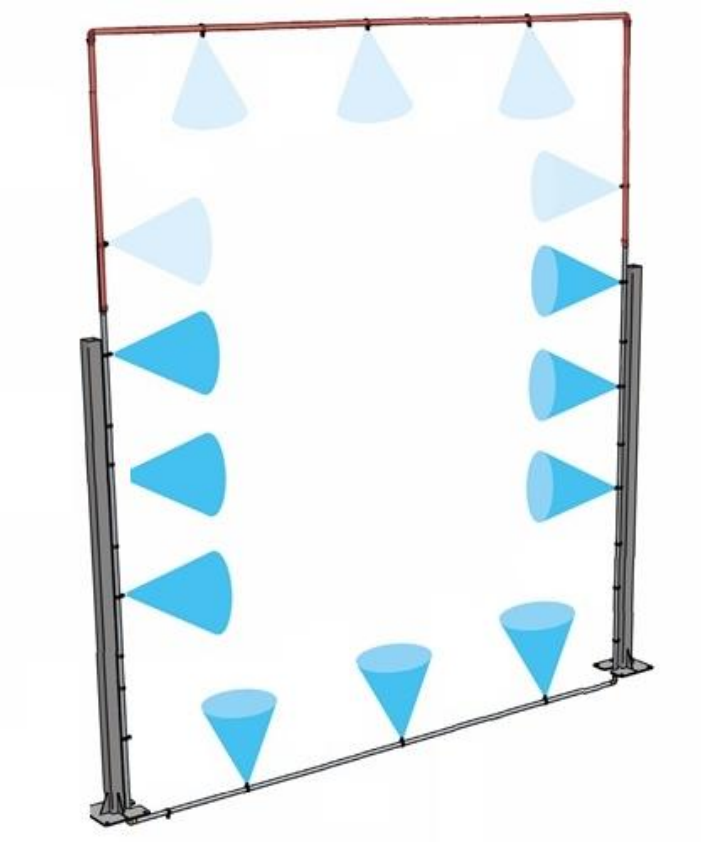

La mayor ventaja de uso de ese tipo de toberas es que el agente descontaminante ESTRELLA Q-SILVER está triturado en partículas del orden de micrómetros. La fragmentación tan grande del metal aumenta su rendimiento debido a la superficie activa del metal millones de veces más grande con relación a su masa.

ESTRELLA

ESTRELLA Q-SILVER

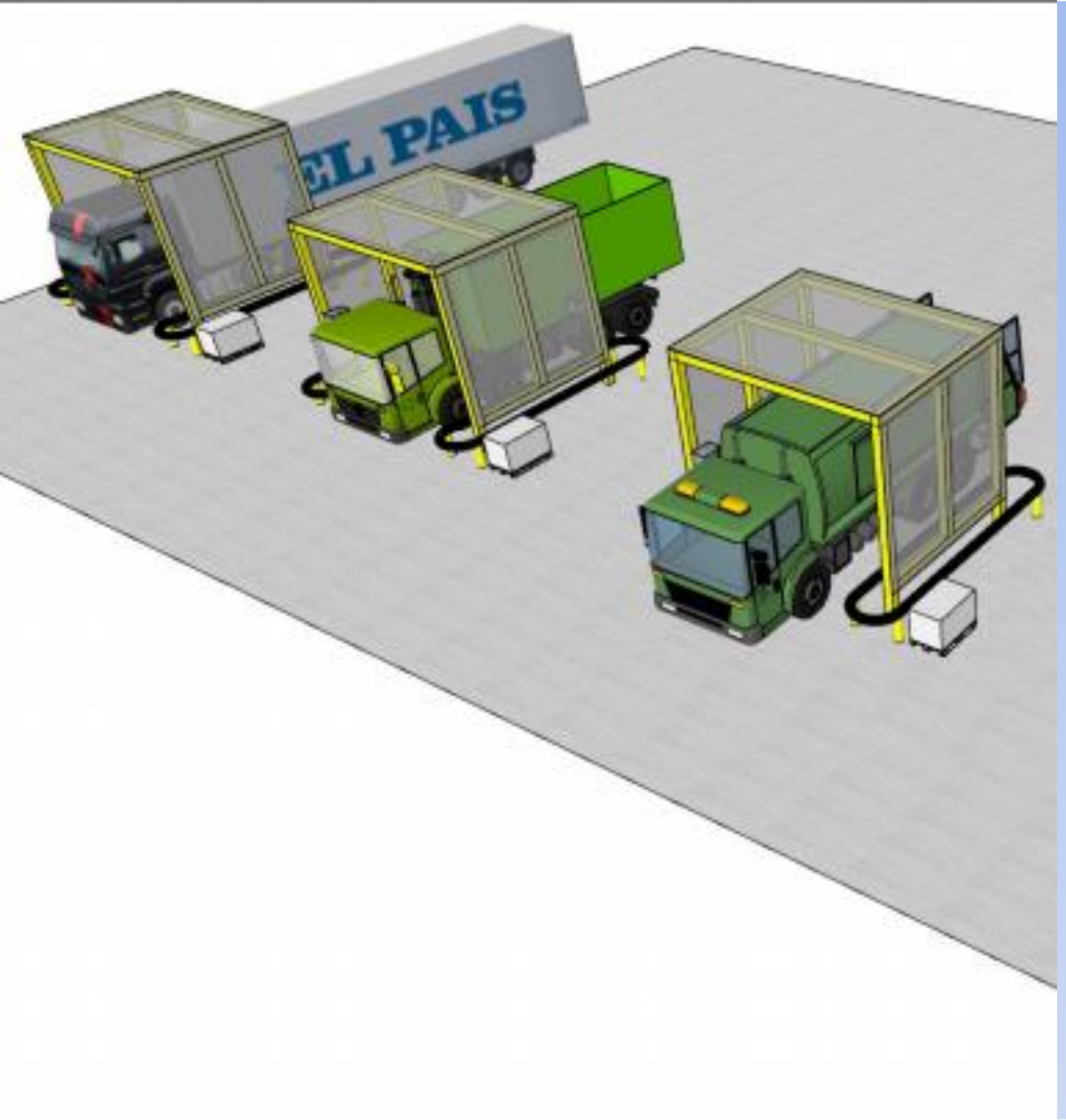

CARACTERÍSTICAS DE LAS TOBERAS:

Presión de trabajo: 3-10 [bar]
Diámetro de gotas: 30-150 [µm]
Factor medio de flujo: 0,16
Intensidad del flujo: 0,28-0,52 [dm3/min]
Material: acero inoxidable
Superficie del flujo: 0,32 [mm2]
Tamaño de la conexión: 3/8” BSP hembra
Presión de entrada: 3-10 [bar]
Peso de la tobera: 0,01 [kg]

ESTRELLA

ESTRELLA
Q-SILVER

PRESUPUESTO DE LA INVERSIÓN

- Equipamiento de la “Puerta de Descontaminación”
  El equipamiento podrá instalarse en el interior de los muelles/puertas de entrada en naves, plantas, sin necesidad de usar estructuras adicionales.
- Construcción del túnel, similar a la de la visualización adjunta
  (Para uso de la descontaminación en exteriores se recomienda una construcción en forma de túnel)
- Cobertizo de la bomba y dos depósitos de descontaminante de 1000 litros cada uno

Las dimensiones del cobertizo se adaptarán a las necesidades técnicas del edificio.

COSTE ESTABLECIDO DE FORMA INDIVIDUAL

MONTAJE DEL PRODUCTO

Opcionalmente, ofrecemos un servicio de montaje del túnel de desinfección de nuestra página web al precio de **800 EUR** por jornada de montaje
(con dos montadores previstos)
(el servicio en el extranjero: será preciso devolver los costes de transporte y alojamiento).

En el caso de montaje estándar prevemos una jornada (8h) de montaje.

CONTACTO

ESPAÑA:

- Dariusz Perski
  mobile: +34 642 487 289
  E-mail: valencia@polalpine.com
  Región: Valencia, Cataluña

- Mirosław Gorczyca
  mobile: +34 606 685 953
  E-mail: alicante@polalpine.com
  Región: Alicante, Málaga

ITALIA:

- Tomasz Szewczyk
  mobile: +39 371 321 8191
  mobile: +48 531 422 715
  E-mail:
  direttore.tomasz@gmail.com

POLONIA:

- Dariusz Stachlewski
  tel.: +48 796 410 513
  Email:
  darek.stachlewski@intervent.pl

- Stanisław Karpiński
  tel.: +48 575 120 449
  E-mail: estrella@polalpine.com

- Tomasz Cieślak
  tel.: +48 509 612 998
  E-mail: estrella@polalpine.com

ESTRELLA

ESTRELLA
Q-SILVER