

DEKONTAMINATIONSTOR

ESTRELLA

ESTRELLA
Q-SILVER

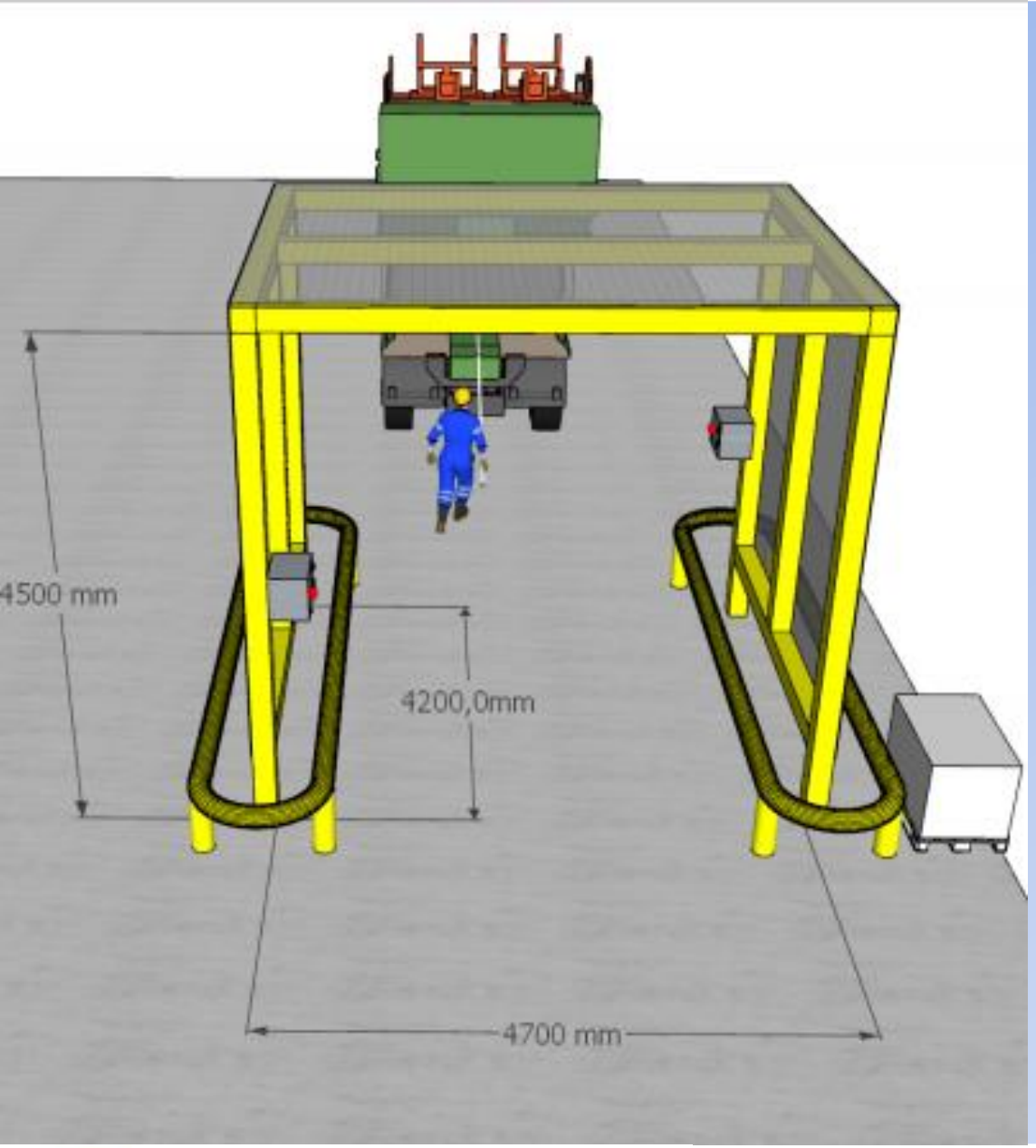

VORSTELLUNG DES PRODUKTES:

Vorstellung des Produktes:
Dekontaminationstor ist eine innovative Lösung im Bereich der Desinfektion von Transportmitteln, die ins Gelände eines Industriebetriebs, einer Halle oder eines Lagers einfahren. Es ermöglicht eine schnelle und durchgehende Desinfektion bei Einhaltung der Sicherheitsgrundsätze.

Durch Aufstellung von unseren Dekontaminationstoren kann die Sicherheit der Betriebsmitarbeiter und der Firmenbesucher verbessert werden.

ESTRELLA

ESTRELLA
Q-SILVER

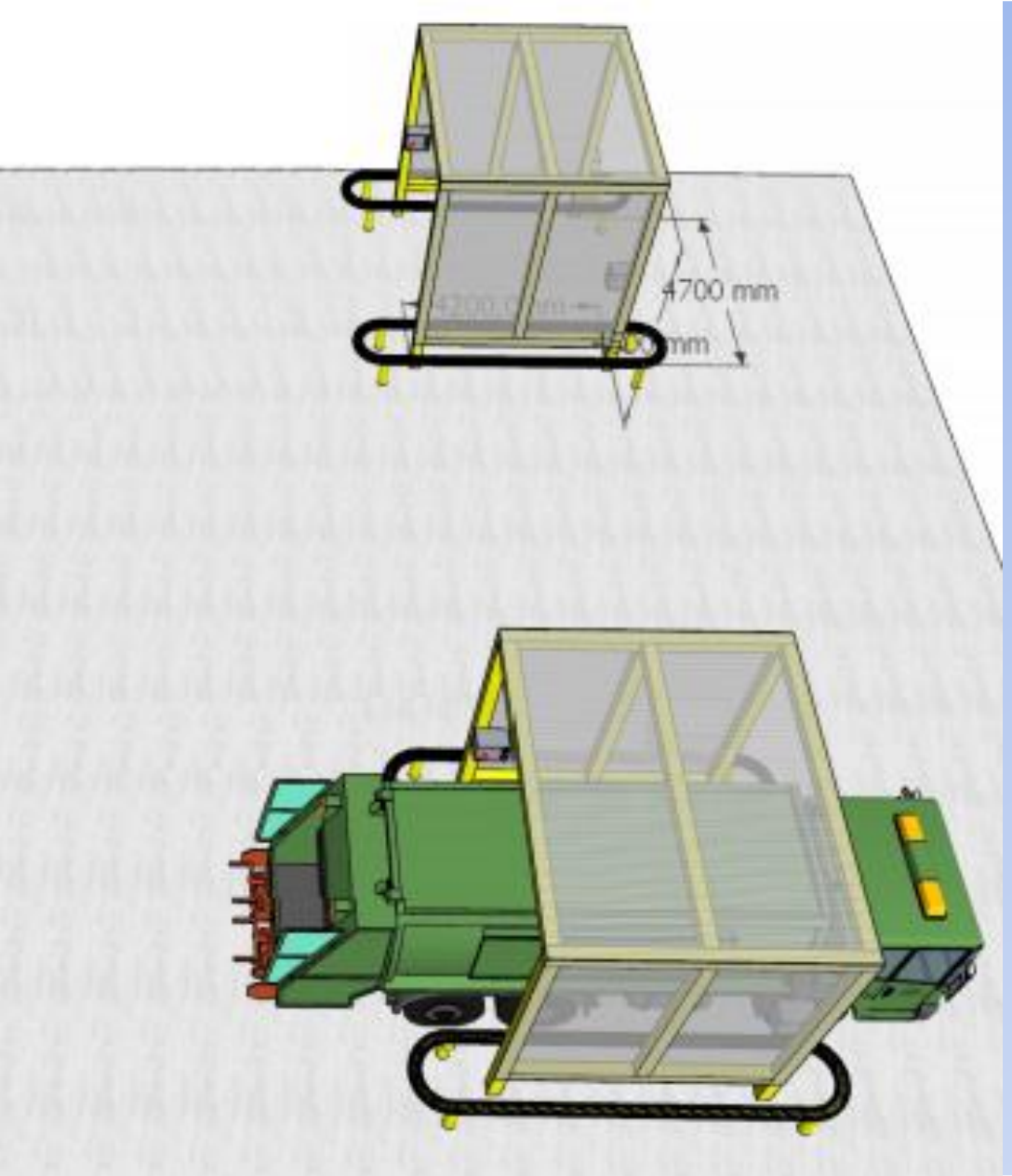

EIN BEWÄHRTES PRODUKT ZUR DESINFEKTION:

In unseren Tunneln verwenden wir das erprobte Mittel Estrella-Q-Silver, das Krankheitserreger, Bakterien, Pilze, Hefe- und Schimmelpilze aller Art bekämpft.
Es wird im Rahmen der Nanotechnologie auf der Basis der Silberpartikel hergestellt, es ist alkoholfrei, was zur Folge hat, dass es im Unterschied zu sonstigen auf dem Markt erhältlichen Mitteln die Augen nicht reizt.

ESTRELLA

ESTRELLA
Q-SILVER

AUTOMATIK


DC
POWER
NETZTEIL
CONTROLLER
EASY
FOTOZELLEN
IP65/67
LICHTSIGNALE
-INRICHTUNG
BEWEGUNGS
-DEKODIERER

VERSORGUNG

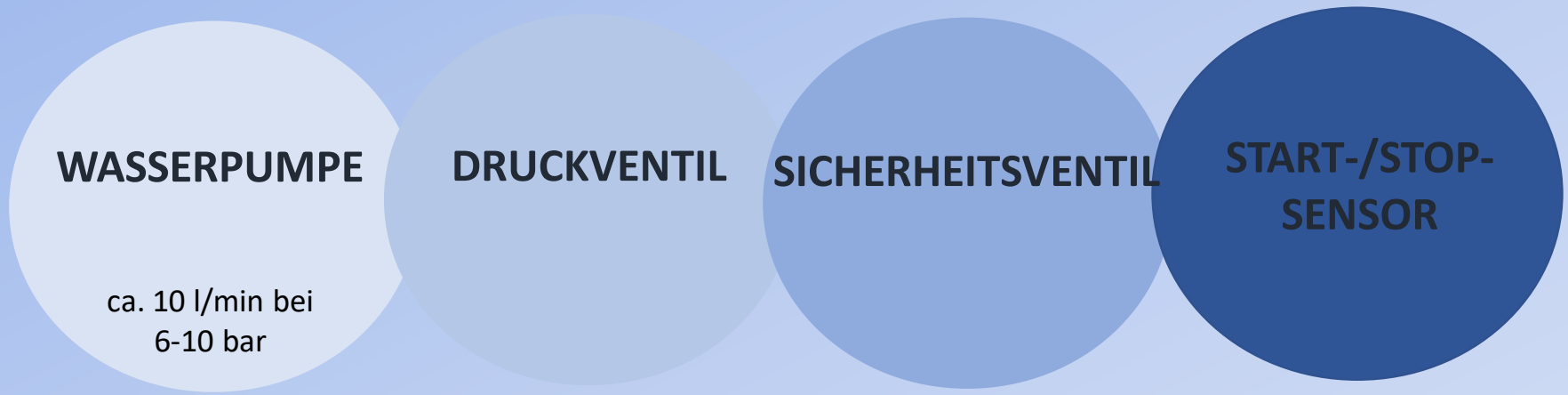
WASSERPUMPE
ca. 10 l/min bei
6-10 bar
DRUCKVENTIL
SICHERHEITSVENTIL
START-/STOP-
SENSOR

TORKONSTRUKTION

SEITEN-KÖPFE 8 STCK.

OBER- KÖPFE 3 STCK.

UNTER- KÖPFE 3 STK.

GUMMI-TEILE 14 STK.

ANSCHLUSS-LEITUNG CA. 10-12 M

ANSCHLUSS MIT VENTIL

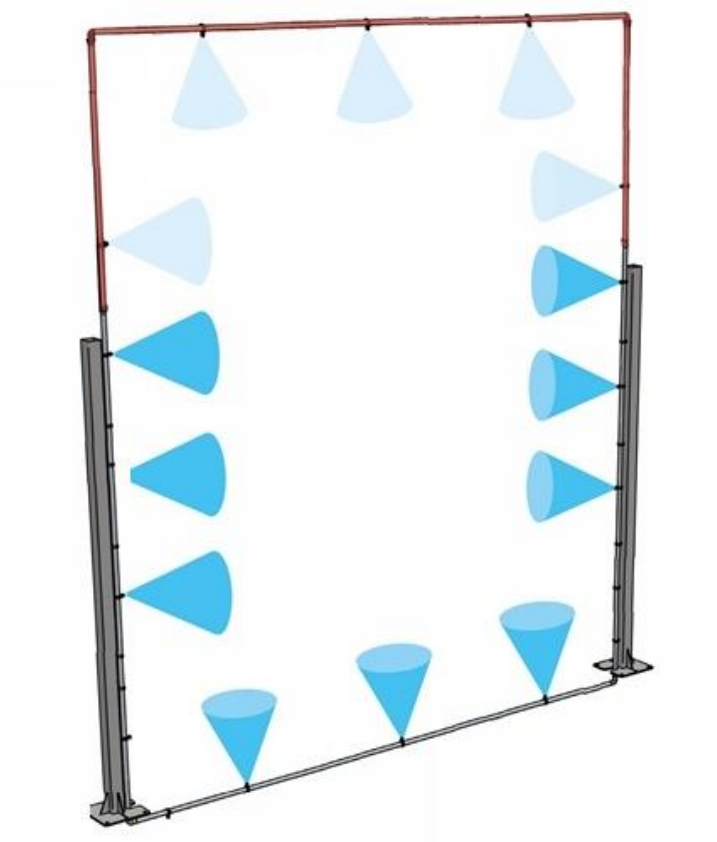

Der größte Vorteil der Anwendung von derartigen Düsen liegt darin, dass das Mittel Estrella-Q-Silver zu Teilchen der Größe von Mikrometern zerkleinert wird.
Eine so riesige Zerkleinerung des Metalls verstärkt die Wirksamkeit seiner Wirkung wegen der millionenfach vergrößerten aktiven Oberfläche des Metalls im Verhältnis zu seiner Masse.

ESTRELLA

ESTRELLA
Q-SILVER

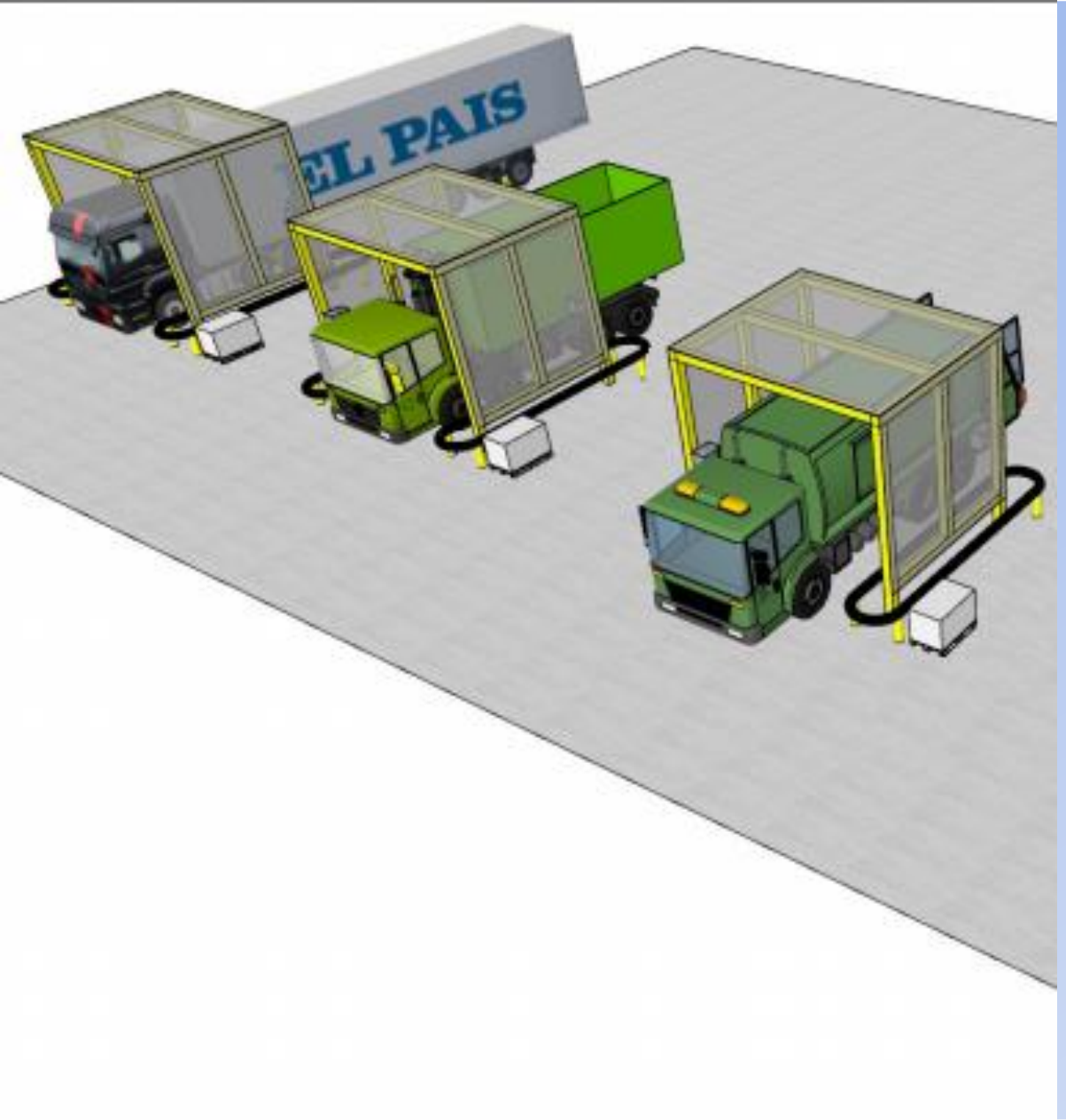

TECHNISCHE DATEN DER DÜSEN:

Arbeitsdruck: 3-10 [bar]
Tröpfchengröße: 30-150 [um]
Durchschnittlicher
Durchflusskoeffizient: 0,16
Durchflussrate: 0,28-0,52 [dm3/min]
Material: rostfreier Stahl
Durchlassfläche: 0,32 [mm2]
Anschlussgröße: 3/8'' BSP female
Eingangsdruck: 3-10 [bar]
Gewicht einer Düse: 0,01 [kg]

ESTRELLA

ESTRELLA
Q-SILVER

KOSTENVORANSCHLAG DER INVESTITION

- Die Ausstattung für "Dekontaminationstor"
  Die oben genannte Ausstattung kann innerhalb von Docken/Einfahrtstoren zu Hallen, Betrieben montiert werden ohne die Notwendigkeit, zusätzliche Konstruktionen einzusetzen.
- Nahe Tunnelkonstruktion mit der beiliegenden Visualisierung
  (Zur Anwendung der Dekontamination im Außen wird die Aufstellung der Konstruktion in Form von Tunnel empfohlen)
- Eine Überdachung für die Pumpe und zwei Präparatbehälter
  von je 1000 Liter

Die Ausmaße der Überdachung werden den technischen Bedürfnissen des Objektes angepasst. **ALLE KOSTEN WERDEN INDIVIDUELL VEREINBART**

ESTRELLA

ESTRELLA
Q-SILVER

AUFSTELLUNG DES PROJEKTES

Wahlweise steht die Dienstleistung der Aufstellung von dem Dekontaminationstunnel aus unserer Webseite zum Preis von **800 EUR** für einen Montagetag (wir sehen zwei Monteure vor) zur Verfügung (Dienstleistung im Ausland: es ist die Erstattung der Reise- und Unterkunftskosten hinzuzurechnen).

Bei einer standardmäßigen Montage sehen wir einen Montagetag (8 h) vor.

KONTAKT

DEUTSCHLAND:

- Stanisław Karpiński 
  tel.: +48 575 120 449
  E-mail: estrella@polalpine.com

ESTRELLA

ESTRELLA
Q-SILVER