

PORTA DI DECONTAMINAZIONE

ESTRELLA

ESTRELLA
Q-SILVER

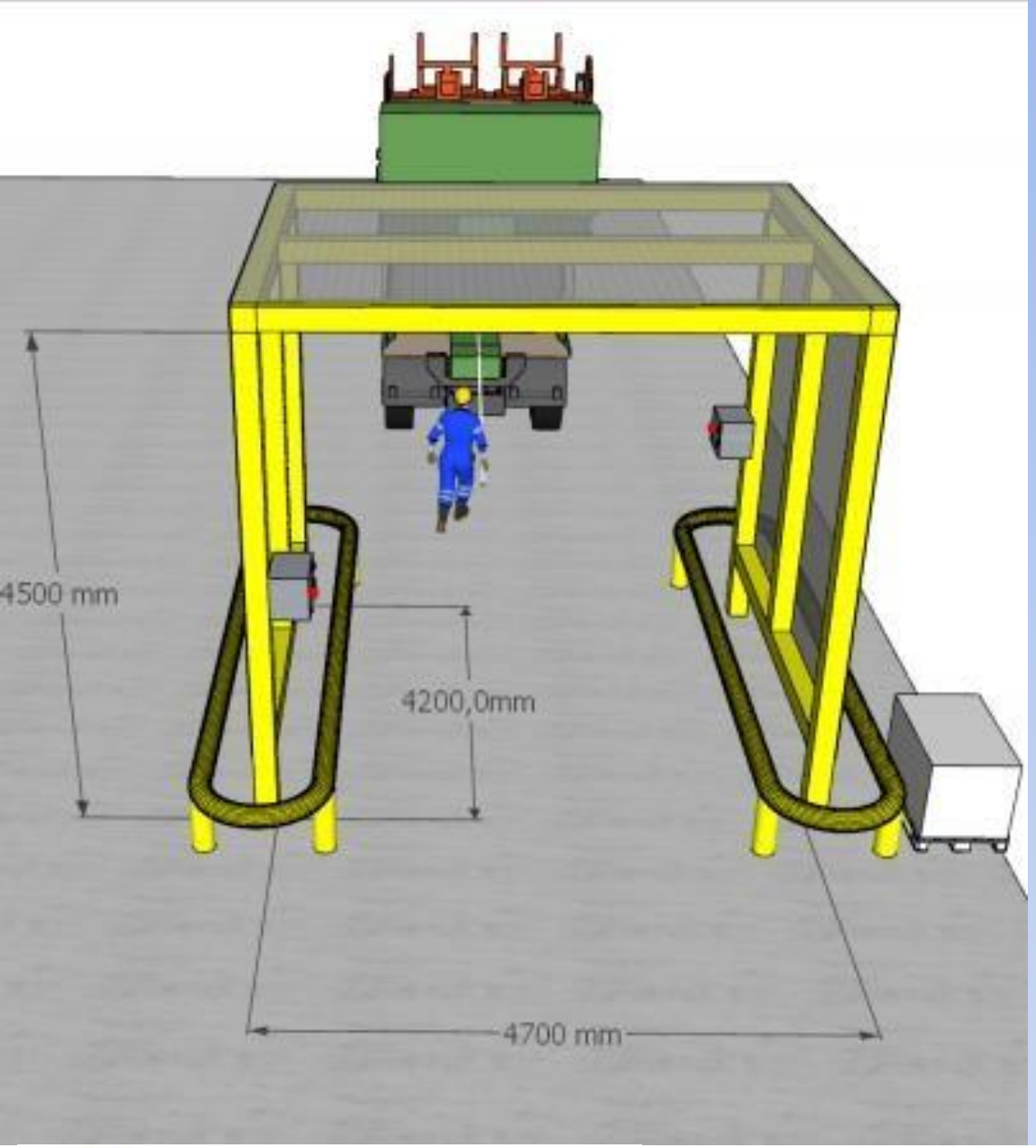

PRESENTAZIONE DEL PRODOTTO:

La porta di disinfezione è una soluzione innovativa per la disinfezione dei mezzi di trasporto che entrano all’interno di uno stabilimento industriale, un capannone o un magazzino. Consente una disinfezione rapida e continua, mantenendo le regole di sicurezza.

Con l'installazione delle nostre porte di disinfezione è possibile migliorare la sicurezza dei dipendenti e dei visitatori delle aziende.

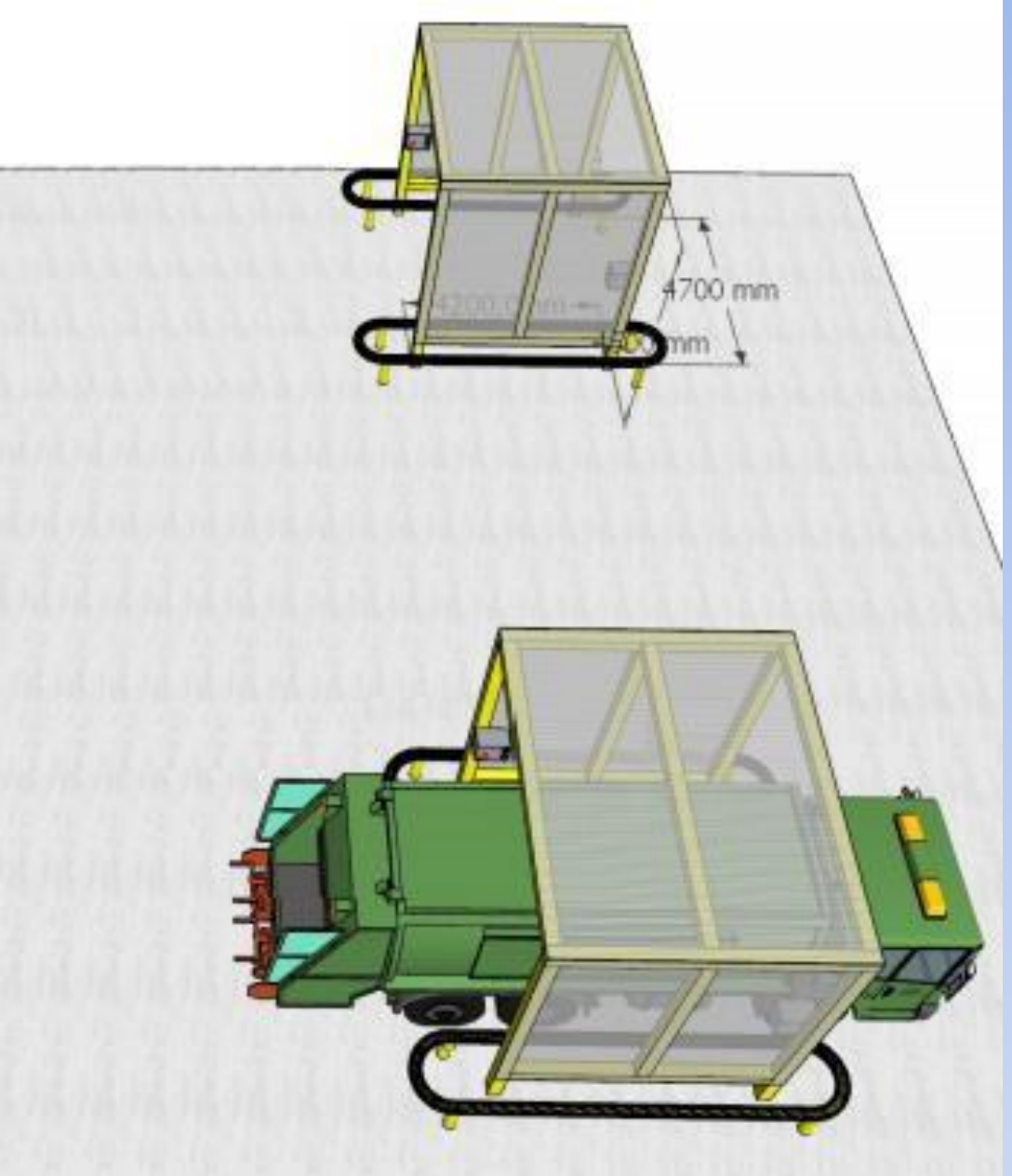

PRODOTTO COLLAUDATO PER LA DISINFEZIONE:

Nei nostri tunnel utilizziamo il collaudato agente ESTRELLA Q-SILVER, che combatte tutti i tipi di agenti patogeni, batteri, funghi, lieviti e muffe.

È realizzato con nanotecnologia a base di particelle d'argento, non alcolico, che non irrita gli occhi, a differenza di altri agenti disponibili sul mercato.

ESTRELLA

ESTRELLA Q-SILVER

AUTOMATICA

ALIMENTATORE DC

CONTROLLER EASY

FOTOCELLULE IP65/67

SEGNALATORE LUMINOSO A LED

DECODER DI MOVIMENTO

ALIMENTAZIONE

POMPA DI ACQUA

Circa 10l/min
a 6-10 bar

VALVOLA DI PRESSIONE

VALVOLA DI SICUREZZA

SENSORE START/STOP

STRUTTURA DELLA PORTA

- TESTE LATERALI 8 PZ.
- TESTE SUPERIORI 3 PZ.
- TESTE INFERIORI 3 PZ.
- ELEMENTI IN GOMMA 14 PEZZI
- CAVO DI COLLEGAMENTO DI CIRCA 10-12 M
- ATTACCO CON VALVOLA

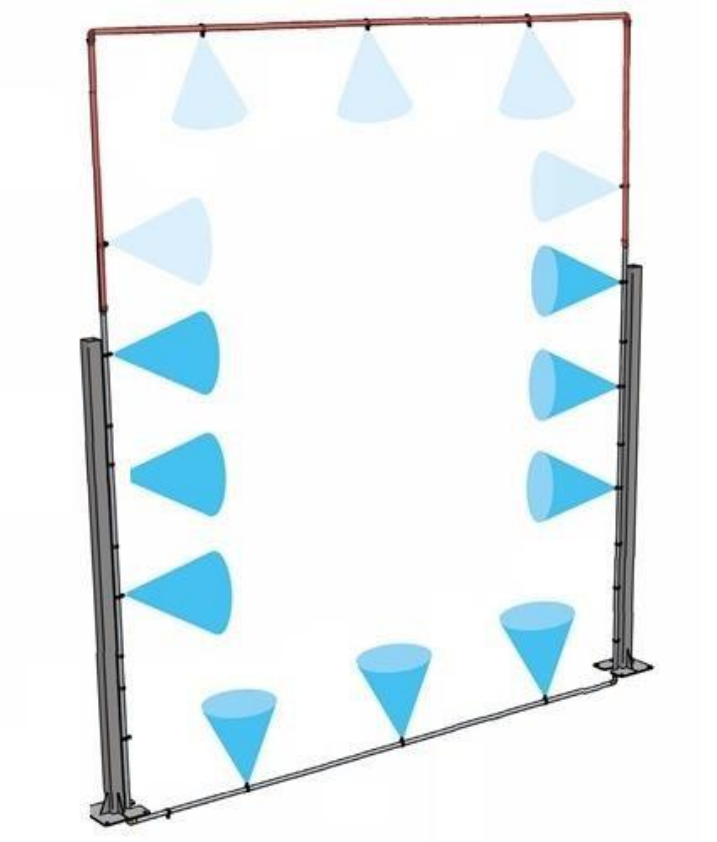

Il più grande vantaggio dell'utilizzo di questo tipo di ugelli è che l'ESTRELLA Q-SILVER viene frantumato in particelle micrometriche. Una tale enorme frammentazione del metallo ne aumenta l'efficacia grazie all’area attiva di metallo aumentata milioni di volte rispetto alla sua massa.

ESTRELLA

ESTRELLA Q-SILVER



SPECIFICHE TECNICHE DEGLI UGELLI:

Pressione di esercizio: 3-10 [bar]
Diametro delle gocce: 30-150 [µm]
Portata media: 0,16 Portata: 0,28-0,52 [dm^3/min]
Materiale: Acciaio inossidabile
Area di flusso: 0,32 [mm^2] Dimensione del connettore: 3/8" BSP femmina
Pressione di ingresso: 3-10 [bar]
Peso dell'ugello: 0,01 [kg]

ESTRELLA

ESTRELLA
Q-SILVER

STIMA DEI COSTI

- Attrezzatura della “Porta di Decontaminazione”
  Le suddette attrezzature possono essere installate all'interno delle ribalte/porte d'ingresso del magazzino, stabilimenti, senza la necessità di strutture aggiuntive.
- Costruzione vicina del tunnel con visualizzazione allegata
  (Per gli usi di decontaminazione all'aperto si raccomanda di costruire le strutture sotto forma di tunnel)
- Un riparo per una pompa e due serbatoi per la preparazione di 1000 litri ciascuno **COSTO DA DETERMINARE INDIVIDUALMENTE**

Le dimensioni del riparo saranno adeguate alle esigenze tecniche della struttura.

MONTAGGIO DEL PROGETTO

Opzionalmente è disponibile il servizio di montaggio del tunnel di disinfezione da parte nostra ad un prezzo di: **800 EUR** per un giorno di installazione (prevediamo due montatori) (servizio all'estero: le spese di trasporto e di alloggio devono essere rimborsate).

Nel caso di montaggio standard, si prevede un giorno (8h) di montaggio.

CONTATTI

SPAGNA:

- Dariusz Perski
  tel.: +34.642.487.289
  E-mail:
  valencia@polalpine.com
  regione: Valencia, Catalogna
- Mirosław Gorczyca
  cellulare: +34.606.685.953
  E-mail: alicante@polalpine.com
  regione: Alicante, Malaga

ITALIA:

- Tomasz Szewczyk
  tel.: +39.371.321 8191
  tel.: +48.531.422.715
  E-mail:
  direttore.tomasz@gmail.com

POLONIA

- Dariusz Stachlewski
  tel.: +48 796 410
  513 Email:
  darek.stachlewski@intervent.pl
- Stanisław Karpiński
  tel.: +48.575.120.449
  E-mail: estrella@polalpine.com
- Tomasz Cieślak
  tel.: +48.509.612.998
  E-mail: estrella@polalpine.com

ESTRELLA

ESTRELLA
Q-SILVER