

BRAMA DEKONTAMINACYJNA

ESTRELLA

ESTRELLA
Q-SILVER

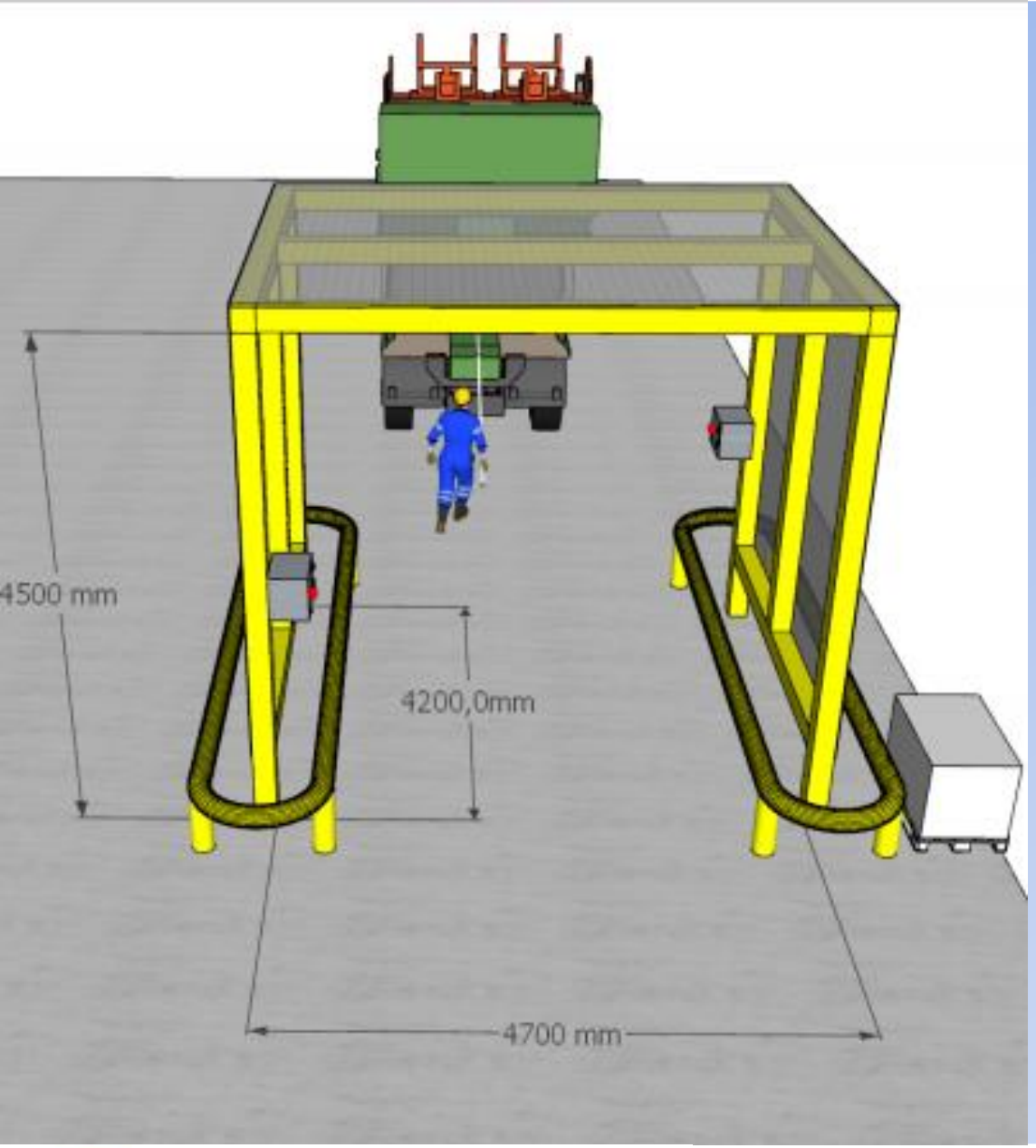

PRZEDSTAWIENIE PRODUKTU:

Brama Dezynfekcyjna jest innowacyjnym rozwiązaniem w zakresie dezynfekcji środków transportu wjeżdżających na teren zakładu przemysłowego, hali bądź magazynu. Pozwala na szybką i ciągłą dezynfekcję, przy zachowaniu zasad bezpieczeństwa

Stawiając nasze Bramy Dezynfekcyjne można uzyskać poprawę bezpieczeństwa pracowników zakładu i ludzi odwiedzających firmy.

ESTRELLA

ESTRELLA
Q-SILVER

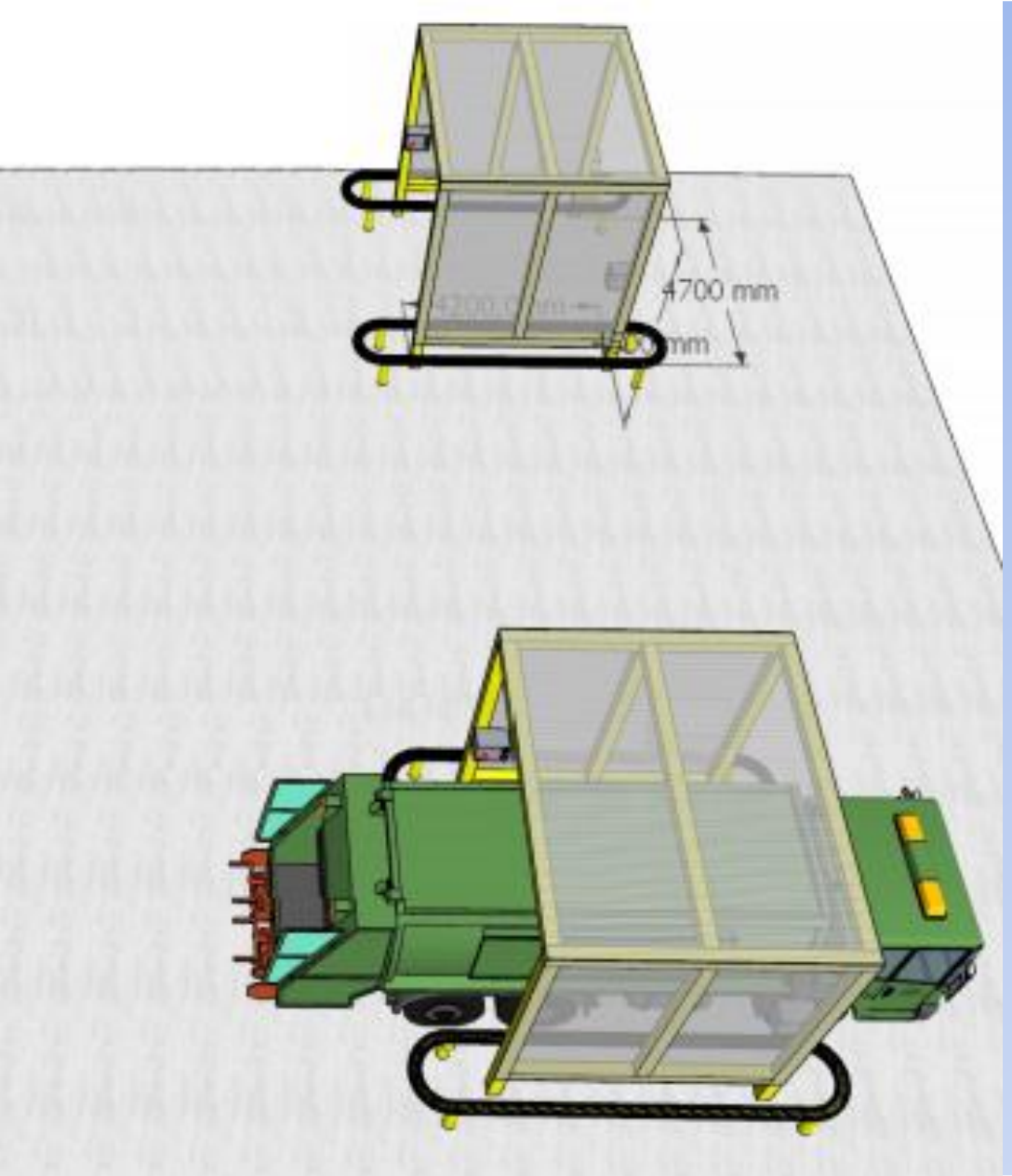

SPRAWDZONY PRODUKT DO DEZYNFEKCJI:

W naszych tunelach stosujemy sprawdzony środek ESTRELLA Q-SILVER, który zwalcza wszelkiego rodzaju patogeny, bakterie, grzyby, drożdże i pleśnie.
Wykonany jest w nanotechnologii na bazie cząsteczek srebra, bezalkoholowy, co sprawia, że w odróżnieniu od innych środków dostępnych na rynku nie drażni oczu.

ESTRELLA

ESTRELLA Q-SILVER

AUTOMATYKA


ZASILACZ DC
STEROWNIK EASY
FOTOKOMÓRKI IP65/67
SYGNALIZATOR ŚWIETLNY LED
DEKODER RUCHU

ZASILANIE

POMPA WODNA

Około 10l/min
przy 6-10 bar

ZAWÓR CIŚNIENIOWY

ZAWÓR BEZPIECZEŃSTWA

CZUJNIK START/STOP

BUDOWA BRAMY

- GŁOWICE BOCZNE 8 SZT.
- GŁOWICE GÓRNE 3 SZT.
- GŁOWICE DOLNE 3 SZT.
- ELEMENTY GUMOWE 14 SZT.
- PRZEWÓD ŁĄCZĄCY OKOŁO 10-12 M
- PRZYŁĄCZE Z ZAWOREM

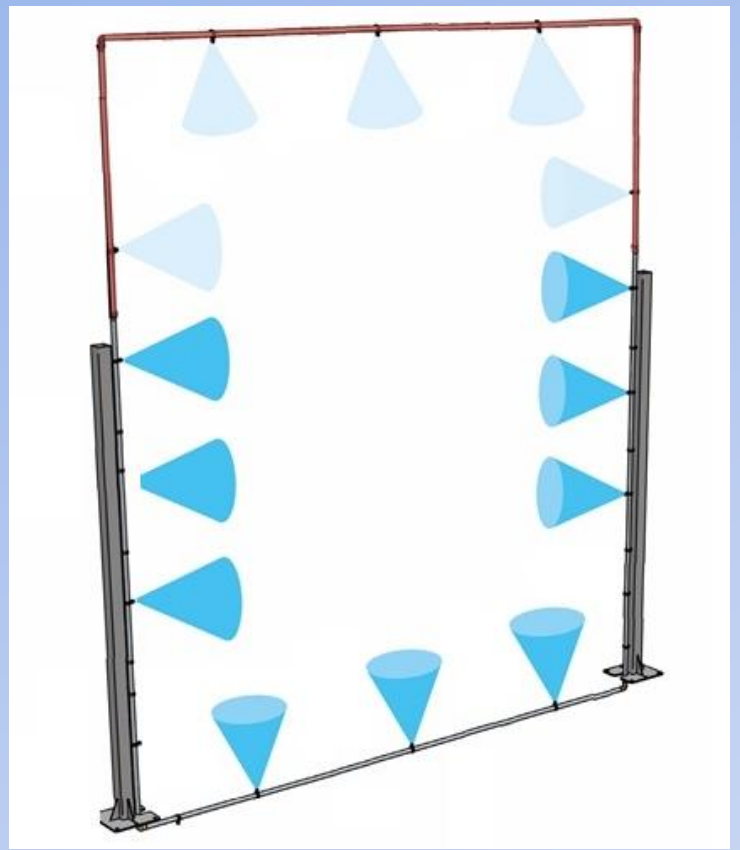

Największą zaletą zastosowania tego typu dysz jest to, że środek ESTRELLA Q-SILVER jest rozdrabniany na cząsteczki rzędu mikrometrów. Tak ogromne rozdrobnienie metalu potęguje skuteczność jego działania, ze względu na miliony razy zwiększoną powierzchnię aktywną metalu w stosunku do jego masy.

ESTRELLA

ESTRELLA Q-SILVER

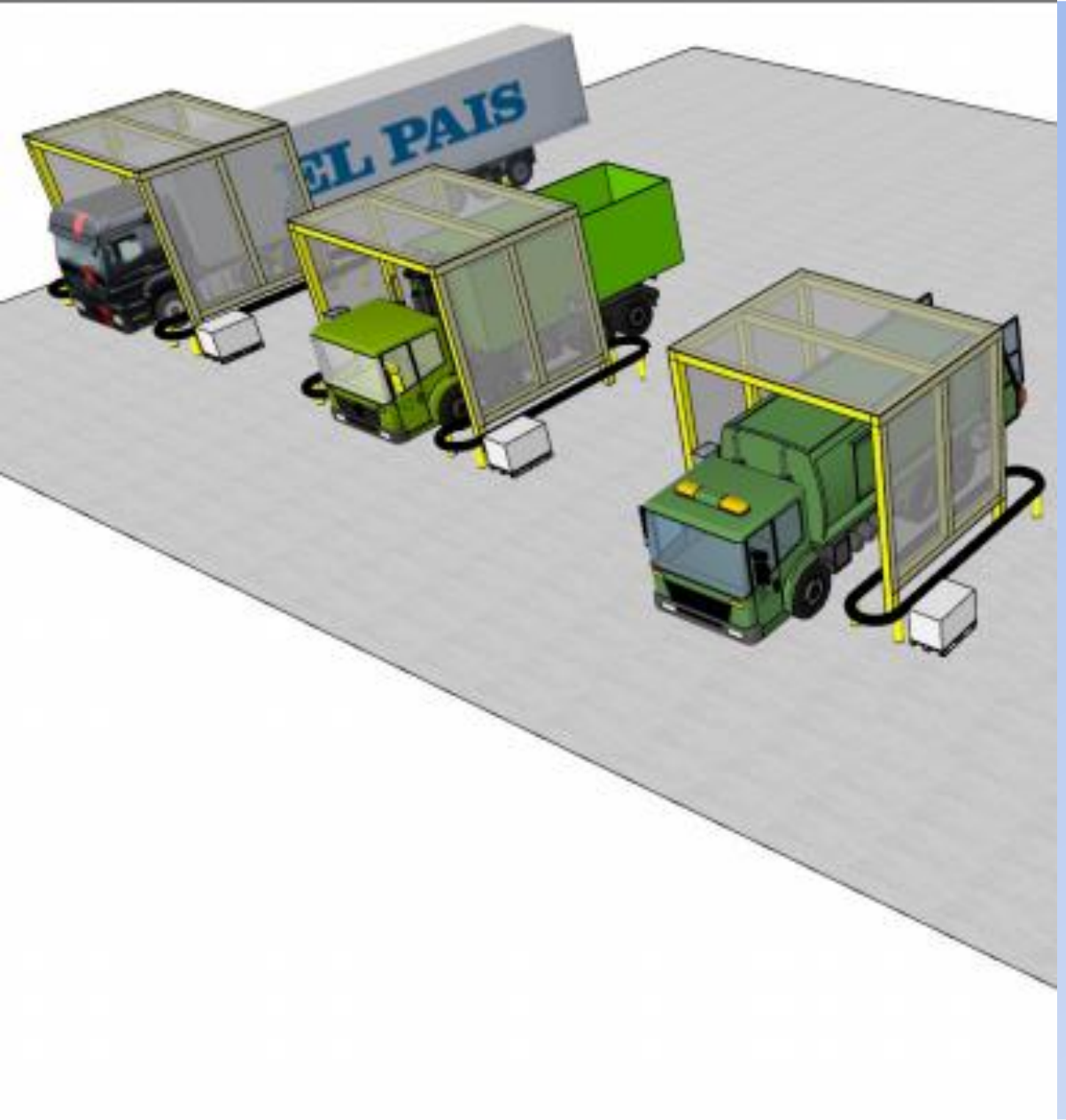

DANE TECHNICZNE DYSZ:

Ciśnienie robocze: 3-10 [bar]
Średnica kropel: 30-150 [µm]
Średni współczynnik przepływu: 0,16
Natężenie przepływu: 0,28-0,52 [dm^3/min]
Materiał: Stal nierdzewna
Powierzchnia przepływu: 0,32 [mm^2]
Rozmiar przyłącza: 3/8" BSP żeńska
Ciśnienie na wlocie: 3-10 [bar]
Waga dyszy: 0,01 [kg]

ESTRELLA

ESTRELLA
Q-SILVER

KOSZTORYS INWESTYCJI

- Wyposażenie „Bramy Dekontaminacyjnej”
  Powyższe wyposażenie może być montowane wewnątrz w dokach/bramach wjazdowych do hal, zakładów bez konieczności stosowania dodatkowych konstrukcji.
- Konstrukcja tunelu bliska z załączoną wizualizacją
  (Do zastosowań dekontaminacji na zewnątrz rekomenduje się zbudowanie konstrukcji w postaci tunelu)
- Wiata na pompę oraz dwa zbiorniki na preparat 1000 litrów każdy

Koszt poszczególnych elementów będzie ustalany INDYWIDUALNIE.

Wymiary wiaty zostaną dopasowane do potrzeb technicznych obiektu.

MONTAŻ PROJEKTU

Opcjonalnie jest dostępna usługa montażu tunelu dezynfekcyjnego z Naszej strony w cenie: **800 EUR** za dzień montażowy (przewidujemy dwóch monterów) (usługa za granicą: należy doliczyć zwrot kosztów transportu i zakwaterowania).

W przypadku standardowego montażu przewidujemy jeden dzień (8h) montażowy

KONTAKT

HISZPANIA:

- Dariusz Perski
  tel.: +34 642 487 289
  E-mail: valencia@polalpine.com
  region: Walencja, Katalonia

- Mirosław Gorczyca
  mobile: +34 606 685 953
  E-mail: alicante@polalpine.com
  region: Alicante, Malaga

WŁOCHY:

- Tomasz Szewczyk
  tel.: +39 371 321 8191
  tel.: +48 531 422 715
  E-mail:
  direttore.tomasz@gmail.com

POLSKA:

- Dariusz Stachlewski
  tel.: +48 796 410 513
  Email:
  darek.stachlewski@intervent.pl

- Stanisław Karpiński
  tel.: +48 575 120 449
  E-mail: estrella@polalpine.com

- Tomasz Cieślak
  tel.: +48 509 612 998
  E-mail: estrella@polalpine.com

ESTRELLA

ESTRELLA
Q-SILVER